# 平成２９年度　千葉県新人バレーボール大会
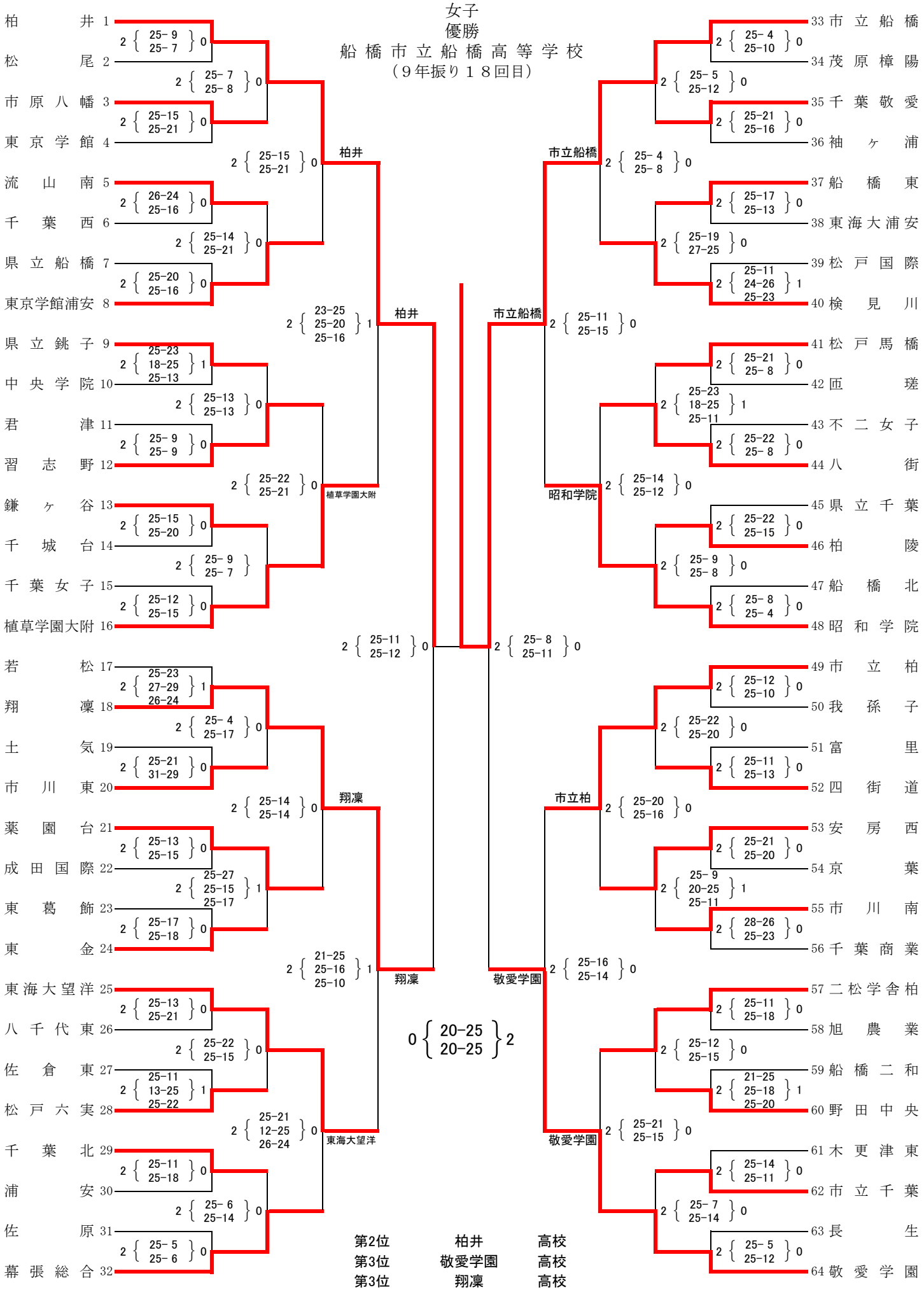
女子
優勝
船橋市立船橋高等学校
（９年振り１８回目）